STUDOR® MAXI-VENT™

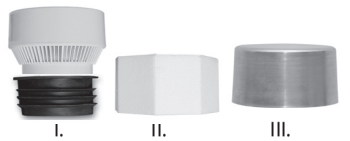

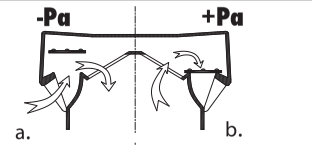

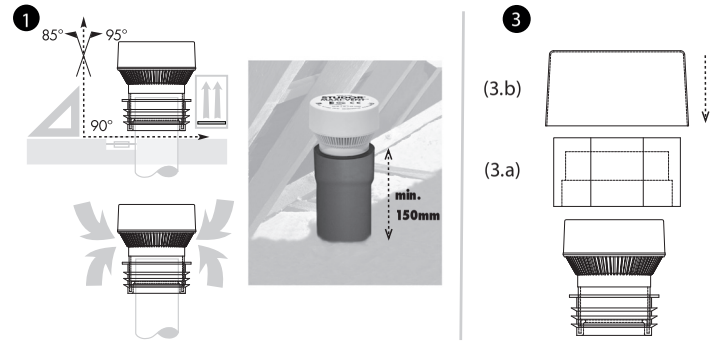

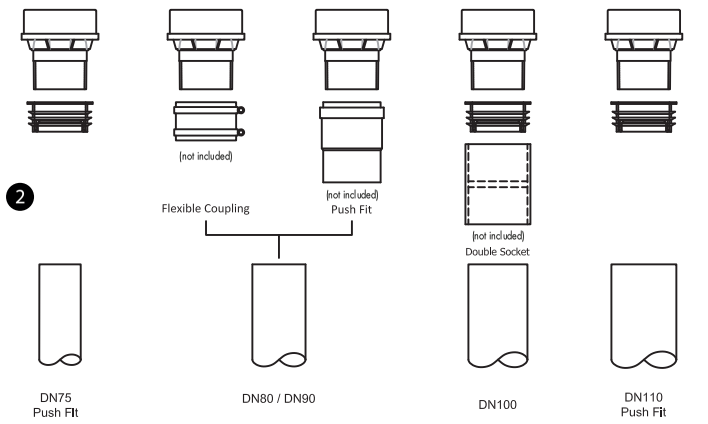

EN 12380 CE 10

Studor Ventech Limited, Millennium House, Victoria Road, Douglas, Isle of Man IM2 4RW, British Isles

Valve to ventilate drainage systems

Designation: AI

Airflow capacity: 32 l/s

Airtightness tested at: 30/500/10000 Pa

Range of temperature: -40°C to +60°C

Effectiveness at temperatures below zero: -40°C

Pipe material in accordance with: EN1329-1, EN1451-1, EN4514, EN12056-1

Pipe DN: 75 to 110

7 OTHER

6 PS

011-7B008

AS/NZS 4936
WM-22085

Guaranteed till -40°C

BBA BRITISH BOARD OF AGRÉMENT CERTIFICATE NO. 89/2139

STUDOR® INVENTIVE TECHNOLOGY SINCE 1975

0150D/02-0010/122013

KASSENS INDHOLD (DA)

I. Studor Maxi-Vent med samlestykke.
II. Isolerende hætte.
III. Aluminiumsdæksel.

BETJENING

Studor Maxi-Vent Air Admission ventilen er en envejsventil, der anvendes til skaktventilation. Den beskytter vandlåsens tætninger og forhindrer kloakgasser i at sive ind i beboelsesrum.
Når der forekommer undertryk i drænrøret, åbner ventilen for at luft kan komme ind **(a)**. Når trykket er bragt i balance lukker Maxi-Vent helt i, så dårlig luft ikke kan slippe ud **(b)**.

VIGTIG INFORMATION

- Studor Maxi-Vent ventilen skal monteres i et rent luftmiljø frit for støv, fedt og opløsningsmidler.
- Faldstammen skal skæres retvinklet og være fri for snavs og spåner.
- Det beskyttende lag af krympefilm bør kun fjernes efter alt byggeri i installationsområdet er helt afslutte
- Hvis ventilen er installeret i et miljø, hvor der er risiko for at temperaturen kan falde til under 0°C, skal den del af forbindelsesrøret, der passerer gennem det kolde område, isoleres med en min. 40 mm tyk isolering, for at undgå frysning af kondensvand inden i røret.

RETNINGSLINJER FOR MONTERING

1
- Studor Maxi-Vent skal monteres lodret og oprejst for at den fungerer korrekt (inden for 5° af den lodrette stilling).
- Anbring ventilen på et tilgængeligt sted, der tillader fri luftbevægelse.
- Montér ventilen 150mm over isoleringen ved installationer i loftsrum.
- Montér Maxi-Vent, efter at afløbssystemet er blevet testet.

2 Som standard er Studor Maxi-Vent forsynet med et samlestykke, der gør det muligt at stable rør i størrelsen 75mm til 110mm i armaturet.

3
- Dæk Maxi-Vent med den medfølgende isolerende hætte i polystyren **(3.a)** for yderligere beskyttelse mod ekstreme temperaturer (-40°C til 60°C).
- Ved udendørs installationer placeres det (valgfrie) aluminiumsdæksel (III) ovenpå den isolerende hætte **(3.b)** for også at beskytte Maxi-Vent mod dyr/fugle og miljøpåvirkninger, dvs. dårligt vejr og solens ultraviolette stråler.

Se næste side for eksempler på installationer af Studor Maxi-Vent.

Følg de lokale regler for byggeri/vvs.
For mere information se **www.studor.net** eller kontakt din lokale forhandler.

KARBI SISU (ET)

I. Klapp Studor Maxi-Vent koos liitmikuga.
II. Isolatsioonikork.
III. Alumiiniumkate.

TALITLUS

Õhu sisselaskeklapp Studor Maxi-Vent on rõhkude vahe kaudu toimivaks ventilatsiooniks kasutatav ühesuunaline klapp. See kaitseb veeseparaatori tihendeid ega lase kanalisatsioonigaasidel eluruumidesse lekkida.
Kui äravoolutorus tekib negatiivne rõhk, siis klapp avaneb ja võimaldab õhul siseneda **(a)**. Rõhkude tasakaalustumisel sulgub klapp Maxi-Vent absoluutse tihendusega, takistades saastunud õhu väljumist **(b)**.

TÄHELEPANU!

- Klapp Studor Maxi-Vent tuleb paigaldada puhtasse tolmu-, määrde- ja lahustivabasse õhukeskkonda.
- Ventilatsioonitoru peab olema lõigatud tasapinnaliselt ja see peab olema vaba mustusest ning metallipurust.
- Kaitsva termokahanevast plastist katte tohib eemaldada alles pärast kõigi paigalduspiirkonnas teostatavate ehitustööde täielikku lõpetamist.
- Kui klapp paigaldatakse keskkonda, mille temperatuur võib langeda alla 0 °C, siis selleks, et vältida toru sisse tekkiva kondensatsiooni külmumist, tuleb ühendustoru see osa, mis läbib külma ala, soojustada minimaalselt 40 mm paksuse soojustuskihiga.

PAIGALDAMISJUHISED

1
- Klapp Studor Maxi-Vent tuleb paigaldada õige talitluse võimaldamiseks vertikaalselt ja püstiselt (lubatud kõrvalekalle vertikaalasendist 5°).
- Paigaldage klapp ligipääsetavasse kohta, jättes ruumi õhu vabaks liikumiseks.
- Pööningule paigaldamisel paigaldage isoleermaterjalist 150 mm kõrgemale.
- Paigaldage klapp Maxi-Vent pärast äravoolusüsteemi kontrollimist.

2 Standardina on klapiga Studor Maxi-Vent kaasas pressliitmik, mis võimaldab kinnitada seda ventilatsioonitorudele suurusega 75–110 mm.

3
- Katke klapp Maxi-Vent kaasasoleva polüstüreenist isolatsioonikorgiga **(3.a)**, et kaitsta seda äärmuslike temperatuuride eest (-40°C kuni +60°C).
- Väliskeskkonda paigaldamisel asetage isolatsioonikorgile **(3.b)** alumiiniumist kate (valikuline lisatarvik) (III), et kaitsta klappi Maxi-Vent ka loomade/lindude ja keskkonna, st halva ilma ja päikese ultraviolettkiirte eest.

Klapi Studor Maxi-Vent paigaldamise näited leiate pöördelt.

Järgige kohalikke ehituse/torutööde alaseid eeskirju.
Lisateabe saamiseks külastage veebilehte **www.studor.net** või võtke ühendust kohaliku edasimüüjaga.

LAATIKON SISÄLTÖ (FI)

I. Studor Maxi-Vent ja liitin.
II. Eristävä suojus.
III. Alumiinikansi.

KÄYTTÖ

Studor Maxi-Vent Air Admittance -venttiili on ilmanvaihdossa käytettävä yksitieventtiili. Se suojaa vesilukkotiivisteitä ja estää viemärikaasuja vuotamasta asuintilaan.
Kun vedenpoistoputkessa esiintyy alipainetta, venttiili avautuu sallien ilman tulon **(a)**. Kun paine on tasattu, Maxi-Vent sulkeutuu täysin tiiviiksi estäen saastuneen ilman pakenemisen **(b)**.

HUOMIO

- Studor Maxi-Vent on asennettava ympäristöön, jonka ilma on puhdasta ja jossa ei ole pölyä, rasvaa tai liuottimia.
- Putki pitää leikata neliönmuotoiseksi ja siinä ei saa olla likaa tai hiomalastuja.
- Suojaavan kutistekelmupinnoitteen saa poistaa vain kun kaikki asennuspaikan rakennustyöt on suoritettu kokonaan
- Jos venttiili asennetaan ympäristöön, jossa on vaarana, että lämpötila laskee alle 0 °C, on kylmällä alueella kulkeva yhdysputken osa suojattava vähintään 40 mm paksulla eristeellä kondenssiveden jäätymisen estämiseksi putkessa.

ASENNUSOHJEET

1
- Studor Maxi-Vent pitää asentaa pystysuoraan ja pystyasentoon oikean toiminnon varmistamiseksi (5° sisällä pystysuorasta).
- Aseta venttiili paikkaan, johon on helppo päästä käsiksi ja joka mahdollistaa ilman vapaan liikkuvuuden.
- Asenna 150 mm eristeen yläpuolelle ullakkotiloissa.
- Asenna Maxi-Vent sen jälkeen kun viemärijärjestelmä on testattu.

2 Studor Maxi-Vent on vakiona varustettu työntöliittimellä, joka mahdollistaa sen kiinnittämisen 75 mm ja 110 mm putkiin.

3
- Peitä Maxi-Vent toimitetulla polystyreenisuojalla **(3.a)**, joka suojaa paremmin äärilämpötiloilta (-40°C – +60°C).
- Aseta ulkoasennuksessa (valinnainen) alumiinikansi (III) eristyssuojuksen **(3.b)** päälle suojaamaan Maxi-Ventiä myös eläimiltä, linnuilta ja ympäristöltä, eli koleata säältä ja auringon UV-säteilyltä.

Seuraavalla sivulla on malli Studor Maxi-Vent -asennuksista.

Noudata paikallisia rakennus- / LVI-määräyksiä.
Saat lisätietoja osoitteesta **www.studor.net** tai ottamalla yhteyttä paikalliseen jälleenmyyjään.

DĖŽĖS TURINYS (LT)

I. „Studor“ vėdinimo sistemos vožtuvas „Maxi-Vent“ su jungtimi.
II. Sandarus dangtelis.
III. Aliumininis dangtelis.

VEIKIMAS

„Studor“ „Maxi-Vent“ oro įleidimo vožtuvas yra vienos krypties vožtuvas, naudojamas kanalizacijos stovo ventiliacijai. Juo apsaugomi vandens gaudyklės sandarinimo elementai ir neleidžiama kanalizacijos dujoms patekti į gyvenamąją erdvę.
Kai kanalizacijos vamzdžiuose susidaro neigiamas slėgis, vožtuvas atsidaro ir pro jį prateka oras **(a)**. Kai yra slėgio pusiausvyra, „Maxi-Vent“ vožtuvas visiškai sandariai užsidaro ir pro jį visiškai nepateka dvokiantis oras **(b)**.

DĖMESIO!

- „Studor“ vėdinimo sistemos vožtuvą„Maxi-Vent“ reikia sumontuoti švaraus oro aplinkoje, kurioje nėra dulkių, tepalų ir tirpiklių.
- Statmenai nupjaukite stovo vamzdžio galą, nuvalykite purvą ir šerpetas.
- Nuo šilumos susitraukiančią apsauginę plėvelę galima nuimti tik visiškai užbaigus statybos darbus montavimo vietoje.
- Jei vožtuvas montuojamas aplinkoje, kurioje yra pavojus temperatūrai nukristi žemiau 0 °C, kad vamzdyje neužšaltų drėgmės kondensatas, per šaltą zoną nutiestą vamzdžio dalį reikia izoliuoti ne plonesniu kaip 40 mm storio izoliacijos sluoksniu.

MONTAVIMO INSTRUKCIJOS

1
- Norint užtikrinti tinkamą „Studor“ vėdinimo sistemos vožtuvo„Maxi-Vent“ veikimą jį būtina sumontuoti vertikalioje padėtyje (leidžiamas 5° nuokrypis nuo vertikalės).
- Vožtuvą sumontuokite pasiekiamoje vietoje, į kurią laisvai patenka oras.
- Montuodami palėpėje išlaikykite 150 mm atstumą nuo izoliacijos.
- „Maxi-Vent“ vožtuvą sumontuokite tik išbandę kanalizacijos sistemos veikimą.

2 Standartinis„Studor“ vožtuvas„Maxi-Vent“ tiekiamas su užspaudžiama jungtimi, per kurią jį galima pritvirtinti ant 75 mm – 110 mm skersmens vamzdžių.

3
- Siekiant papildomai apsaugoti nuo kritinių temperatūrų (nuo -40°C iki +60°C) „Maxi-Vent“ vožtuvą reikia uždengti polistireniniu apsauginiu dangteliu **(3.a)**.
- Kai vožtuvas montuojamas lauke, ant izoliacinio dangtelio **(3.b)** sumontuokite aliumininį dangtelį (III), kad apsaugotumėte vožtuvą nuo gyvūnų ir (arba) paukščių bei aplinkos poveikio, t.y. nuo atšiaurių klimatinių sąlygų ir saulės ultravioletinių spindulių poveikio.

„Studor“ vožtuvo„Maxi-Vent“ montavimo pavyzdžius žr. kitoje lapo pusėje.

Laikykitės vietinių statybos ir kanalizacijos įrenginių montavimo reglamentų.
Daugiau sužinosite apsilankę interneto svetainėje **www.studor.net**
arba susisiekę su vietiniu prekybos atstovu.

KASTES SATURS (LV)

I. Studor Maxi-Vent vārsts ar manšeti.
II. Izolācijas vāciņš.
III. Alumīnija vāciņš.

DARBĪBA

Studor Maxi-Vent gaisa ieplūdes vārsts ir vienvirziena vārsts, ko izmanto ventilācijas caurulēm. Tas pasargā ūdens savācēja blīves un neļauj notekūdeņu gāzēm un smakām iekļūt dzīvojamajās telpās. Kad notekcaurulē rodas negatīvs spiediens, vārsts atveras, ļaujot iekļūt gaisam **(a)**. Kad spiediens ir līdzsvarā, Maxi-Vent vārsts aizveras pilnīgi cieši, neļaujot kanalizācijas smakai izkļūt **(b)**.

UZMANĪBU!

- Studor Maxi-Vent vārstu nepieciešams uzstādīt tīra gaisa vidē, bez putekļiem, smērvielām un šķidinātājiem.
- Notekcaurulei jābūt nogrieztai taisni, un tajā nedrīkst būt netīrumi un materiāla skaidiņas.
- Aizsargājošo plēvi ieteicams noņemt tikai tad, kad visi celtniecības darbi uzstādīšanas vietā ir pilnībā pabeigti.
- Ja vārsts ir uzstādīts vidē, kur pastāv risks, ka temperatūra var nokrist zemāk par 0°C, lai nepieļautu kondensāta sasalšanu caurulē, to caurules daļu, kas atrodas šādā vidē, ir jānosiltina ar vismaz 40 mm biezu izolāciju.

UZSTĀDĪŠANAS PAMĀCĪBA

1
- Studor Maxi-Vent vārsts jāuzstāda vertikāli un taisni, lai nodrošinātu pareizu darbību (5° robežās no vertikāles).
- Novietojiet vārstu pieejamā vietā, kas atļauj brīvu gaisa kustību.
- Uzstādot bēniņos, novietojiet to 150mm virs izolācijas slāņa.
Uzstādiet Maxi-Vent pēc tam, kad noteku sistēma ir pārbaudīta.

2 Standartā Studor Maxi-Vent vārsts ir aprīkots ar iespiežamu manšeti, kas ļauj to savienot ar caurulēm, kuru diametrs ir 75mm līdz 110mm.

3
- Uzlieciet Maxi-Vent vārstam komplektā esošo polistirola izolācijas vāciņu **(3.a)**, lai nodrošinātu aizsardzību pret ekstrēmām temperatūrām (-40°C līdz +60°C).
- Uzstādot ārpusē, uz izolācijas vāciņa **(3.b)** uzlieciet (ieteicams) aluminija vāciņu (III), lai pasargātu Maxi-Vent no dzīvniekiem/ putniem un vides iedarbības, piemēram, skarbiem laika apstākļiem un saules ultravioletā starojuma.

Skatiet Studor Maxi-Vent uzstādīšanas paraugus nākamajā lappusē.

Sekojiet vietējiem celtniecības/ santehnikas noteikumiem.
Lai iegūtu vairāk informācijas, apmeklējiet **www.studor.net** vai sazinieties ar vietējo izplatītāju.

INNHOLD I ESKEN (NO)

I. Studor Maxi-Vent med koblingsenhet.
II. Isoleringshette.
III. Deksel av aluminium.

DRIFT

Studor Maxi-Vent luftinntaksventil er en enveisventil som brukes ved pipeventilasjon. Det beskytter vannlåsforsegler, og lar ikke gass fra kloakken lekke inn i boligen.
Når det oppstår et undertrykk i avløpsrøret, åpnes ventilen slik at luft kommer inn **(a)**. Når trykket er balansert, vil Maxi-Vent lukkes fullstendig tett slik at illeluktende luft ikke slipper ut **(b)**.

OBS!

- Studor Maxi-Vent må være installert i et miljø med ren luft, som er fritt for støv, fett og løsemidler.
- Pipen må kuttes rett av og være fri for smuss og spon.
- Den beskyttende belegget av krympeplast må kun fjernes etter at alt bygningsarbeid i installasjonsområdet er fullført.
- Dersom ventilen er montert i omgivelser hvor det er fare for at temperaturen kan falle under frysepunktet, må den delen av koblingsrøret som går gjennom det kalde området isoleres med min. 40 mm isolasjonsmateriale for å unngå at kondensen innvendig i røret fryser.

RETNINGSLINJER FOR INSTALLASJON

1
- Studor Maxi-Vent må installeres loddrett og stående for å muliggjøre korrekt drift (innen 5 ° variasjon fra loddrett vinkel).
- Plasser ventilen tilgjengelig slik at luften kan bevege seg fritt.
- Installer 150 mm over isolasjonen ved installasjon på loftet.
- Installer Maxi-Vent kun etter at dreneringssystemet er testet.

2 Som standard leveres Studor Maxi-Vent med en klikkobling som gjør det mulig for fiksturen å betjene rør fra 75 mm til 110 mm.

3
- Dekk Maxi-Vent med den medfølgende isoleringshetten av polystyren **(3.a)** for å øke beskyttelsen ved ekstreme temperaturer (-40°C til +60°C).
- Når den installeres utendørs, plasseres det (ekstra) aluminiumdekslet (III) over isoleringshetten **(3.b)** for å også beskytte Maxi-Vent mot dyr/fugler og miljøpåvirkning, dvs. dårlig vær og ultrafiolette stråler.

Se neste side for eksempler på installasjoner for Studor Maxi-Vent.

Følg lokale forskrifter for bygg-/VVS.
For mer informasjon, gå til **www.studor.net** eller kontakt din lokale distributør.

ZAWARTOŚĆ OPAKOWANIA (PL)

I. Zawór Studor Maxi-Vent ze złączem.
II. Pokrywka izolacyjna.
III. Osłona aluminiowa.

DZIAŁANIE

Zawór dopuszczający powietrze Studor Maxi-Vent jest to zawór jednokierunkowy używany do wentylacji grawitacyjnej. Chroni on uszczelki studzienki kontrolnej i uniemożliwia wyciekanie gazów ściekowych do przestrzeni mieszkalnej.
W przypadku wystąpienia ujemnego ciśnienia w rurze ściekowej zawór otwiera się, wpuszczając powietrze **(a)**. Gdy ciśnienie jest zrównoważone, zawór Maxi-Vent całkowicie szczelnie się zamyka, dzięki czemu brudne powietrze nie może uciec **(b)**.

PRZESTROGA

- Zawór Studor Maxi-Vent należy zainstalować w środowisku z czystym powietrzem, bez kurzu, smaru i rozpuszczalników.
- Rura musi mieć przekrój kwadratowy oraz nie zawierać brudu ani opiłków.
- Ochronne opakowanie z folii kurczliwej można zdjąć dopiero po całkowitym zakończeniu wszystkich prac w strefie instalacji.
- Jeśli zawór jest zainstalowany w miejscu, w którym istnieje ryzyko, że temperatura spadnie poniżej 0 °C, aby zapobiec zamarzaniu skroplonej wody wewnątrz rury, część rury łączącej znajdująca się w miejscu narażonym na zimno musi zostać pokryta izolacją o grubości minimum 40 mm.

WSKAZÓWKI DOTYCZĄCE INSTALACJI

1
- Zawór Studor Maxi-Vent musi zostać zainstalowany pionowo i prostopadle, aby umożliwić mu poprawne działanie (w granicach 5° od pionu).
- Zawór należy umieścić w dostępnym miejscu pozwalającym na swobodny przepływ powietrza.
- W przypadku instalacji na poddaszu zawór należy umieścić 150 mm nad izolacją.
- Zawór Maxi-Vent należy zainstalować po sprawdzeniu systemu odwadniania.

2 Standardowo zawór Studor Maxi-Vent jest dostarczany z wciskanym złączem umożliwiającym mocowanie do rur o rozmiarze od 75 mm do 110 mm.

3
- Przykryć zawór Maxi-Vent dostarczoną polistyrenową pokrywką izolacyjną **(3.a)** w celu dodatkowej ochrony przed ekstremalnymi temperaturami (od -40°C do +60°C).
- W przypadku instalacji na zewnątrz należy na pokrywkę izolacyjną **(3.b)** nałożyć (opcjonalną) osłonę aluminiową (III) w celu zabezpieczenia zaworu również przed zwierzętami/ptakami oraz wpływami środowiska, tj. słotą i ultrafioletowym promieniowaniem słońca.

Przykładowe instalacje zaworu Studor Maxi-Vent zostały pokazane na odwrocie.

Należy przestrzegać lokalnych przepisów budowlanych/hydraulicznych.
Więcej informacji można znaleźć pod adresem **www.studor.net** lub u lokalnego dystrybutora.

СОДЕРЖИМОЕ КОРОБКИ (RU)

I. Воздуховпускной клапан «Maxi-Vent» производства «Studor» с соединителем.
II. Изолирующий колпачок.
III. Алюминиевый колпачок.

ФУНКЦИОНИРОВАНИЕ

Воздуховпускной клапан «Maxi-Vent» производства «Studor» – это обратный клапан, предназначенный для проветривания стояка сети канализации. Он обеспечивает защиту уплотнений водяных затворов и не дает газам канализационных коллекторов проникать в жилые помещения.
При возникновении отрицательного давления в сливной трубе клапан открывается, впуская воздух **(a)**. При выравнивании давления клапан «Maxi-Vent» закрывается полностью герметично и не пропускает загрязненный воздух **(b)**.

ВНИМАНИЕ

- Воздуховпускной клапан «Maxi-Vent» производства «Studor» необходимо устанавливать в ..... . условиях чистого воздуха, не содержащего пыли, жиров и растворителей.
- В трубе стояка сети канализации необходимо сделать квадратный вырез и очистить от грязи и . металлических опилок.
- Защитную упаковку из усадочной пленки следует снимать только после полного завершения .... . строительных работ в месте установки.
- Если клапан установлен в среде, где существует риск падения температуры ниже 0°C, для ..... . предотвращения замерзания конденсированной жидкости внутри трубки, часть соединительной трубки, которая проходит через холодную зону, должна быть изолирована с толщиной ..... . утеплителя не менее 40 мм.

УКАЗАНИЯ ПО УСТАНОВКЕ

1
– Для правильного функционирования воздуховпускной клапан «Maxi-Vent» производства «Studor» . необходимо установить вертикально и прямо (с отклонением от вертикального положения не более 5°).
– Установите клапан в доступном месте, обеспечив свободное движение воздуха.
– При установке в чердачном помещении установите клапан на 150 мм выше уровня изоляции.
– Воздуховпускной клапан «Maxi-Vent» следует устанавливать после завершения испытаний канализационной сети.

2 Воздуховпускной клапан «Maxi-Vent» производства «Studor» стандартно оснащен соединителем плотной посадки, позволяющим крепить его к трубам стояка размером от 75 мм до 110 мм.

3
– Накройте воздушный клапан «Maxi-Vent» полистироловым изолирующим чехлом **(3.a)** для дополнительной защиты от крайних температур (от -40°C до +60°C).
– При установке снаружи, установите (необязательно) алюминиевый чехол (III) поверх изолирующего чехла **(3.b)** для дополнительной защиты клапана «Maxi-Vent» от животных/птиц и неблагоприятных внешних условий, то есть, неблагоприятных погодных условий и солнечных ультрафиолетовых лучей.

Примеры установки клапана «Maxi-Vent» производства «Studor» представлены на обратной стороне страницы.

Соблюдайте требования к строительным и слесарно-водопроводным работам своей страны/региона.
Дополнительную информацию можно получить на веб-сайте **www.studor.net** или у вашего местного дистрибьютора.

INNEHÅLL (SV)

I. Studor Maxi-Vent med koppling.
II. Isolering.
III. Aluminiumskydd.

FUNKTION

Studor Maxi-Vent vacumventil är en envägsventil för ventilation på stående rör. Den skyddar vattenlåstätningarna och hindrar att avloppsgaser läcker in i bostaden.
Vid undertryck i dräneringsröret öppnas ventilen så att luft släpps in **(a)**. När trycket utjämnas tätas Maxi-Vent helt så att illaluktande luft inte släpps ut **(b)**.

OBSERVERA

- Studor Maxi-Vent måste installeras i renluftsmiljö utan damm, fett eller lösningsmedel.
- Ett stående rör måste sågas av rakt utan smuts och spån.
- Krympfilmsförpackningen får inte tas av förrän byggnadsarbetet i installationsutrymmet är klart.
- Om ventilen placeras i utrymmen som vindar, eller utomhus, där frysrisk föreligger,måste aslutningsröret, som passerar den kalla delen, isoleras med min. 40 mm rörskål eller nätmatta. Detta för att förhindra frysning av kondens inuti röret.

INSTALLATION

1
- Studor Maxi-Vent måste installeras vertikalt och upprätt för att fungera (högst 5° lutning från vertikalt läge).
- Sätt ventilen åtkomligt så att luft kan cirkulera fritt.
- Installera 150 mm ovanför isoleringen i vindinstallationer.
- Installera Maxi-Vent när dräneringssystemet har testats.

2 Som standard medföljer Studor Maxi-Vent en skjutpassningskoppling för att passa stående rör i storlek 75 mm till 110 mm.

3
- Sätt för Maxi-Vent med polystyren skyddet som medföljer **(3.a)** för att skydda mot extrema temperaturer (-40°C till +60°C).
- Vid installation utomhus sätts (valfritt) aluminiumskyddet (III) på polystyren skyddet **(3.b)** för att skydda Maxi-Vent mot djur/fåglar och utomhusmiljön (dåligt väder och solens ultravioletta strålar).

Se exempel på installationer med Studor Maxi-Vent på nästa sida.

Följ lokala bygg-/rörsystemsregler.
Ta reda på mer genom att gå till **www.studor.net** eller kontakta lokaldistributör.

STUDOR® MAXI-VENT® SAMPLE INSTALLATIONS

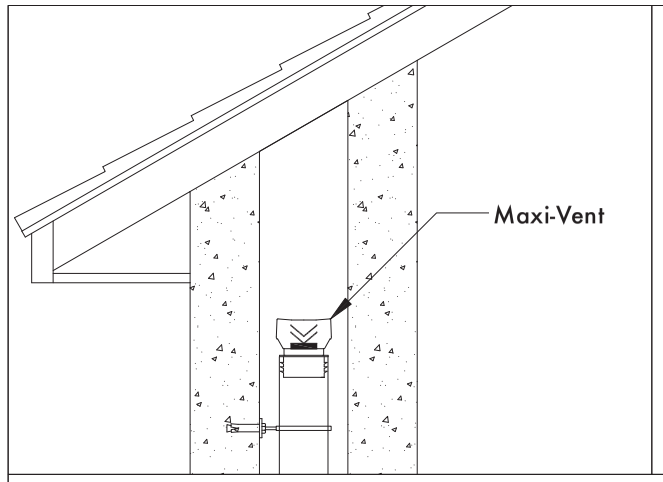

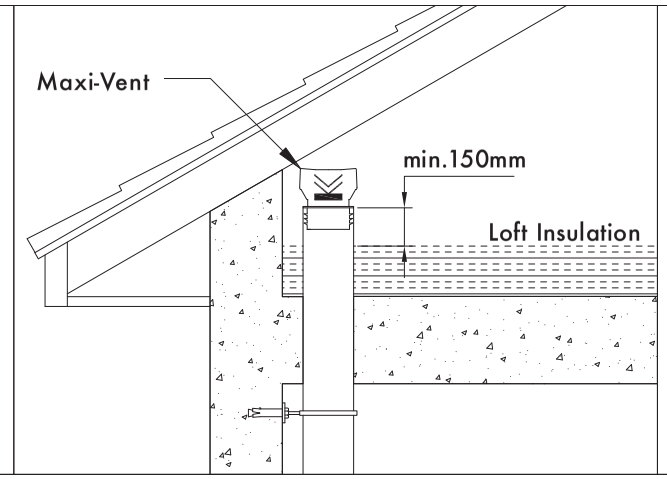

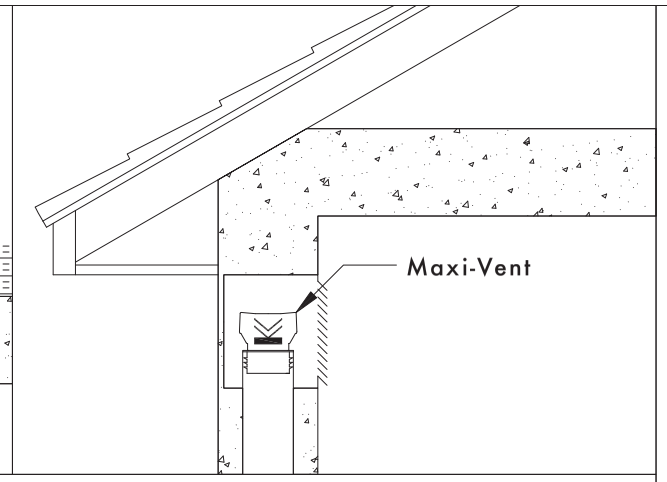

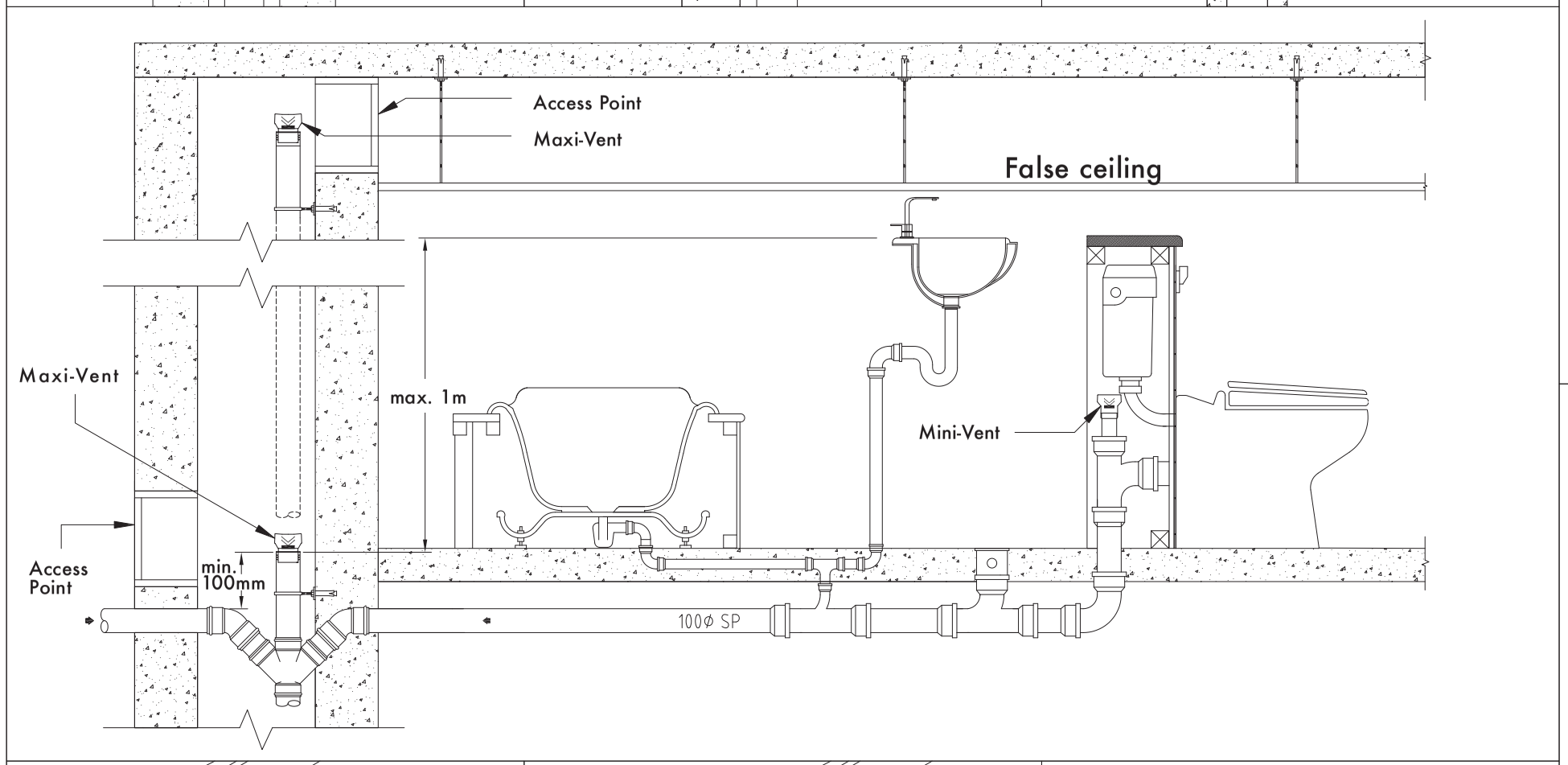

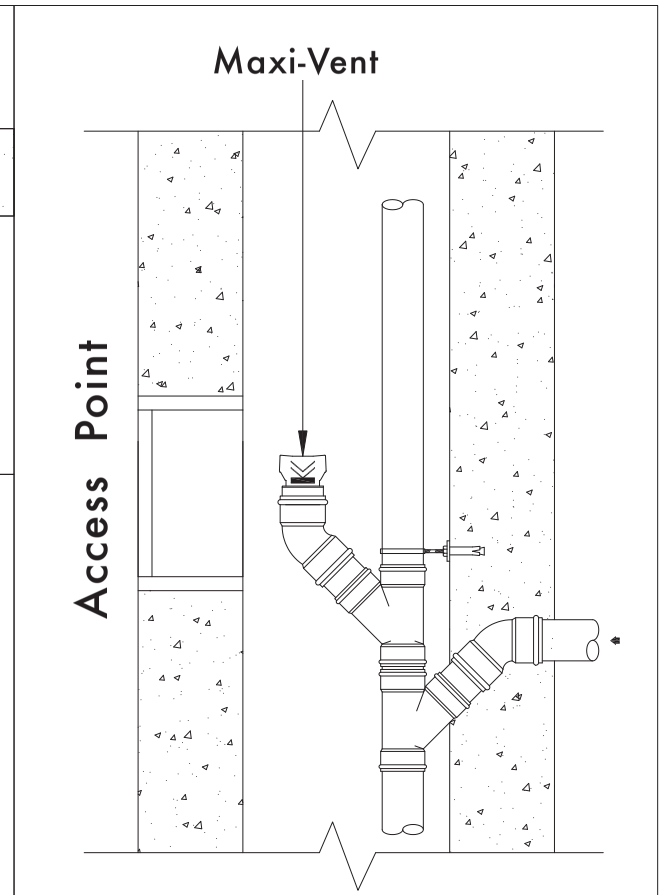

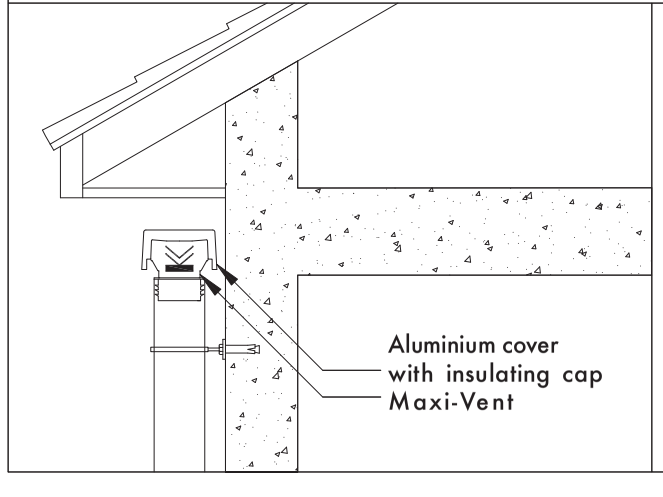

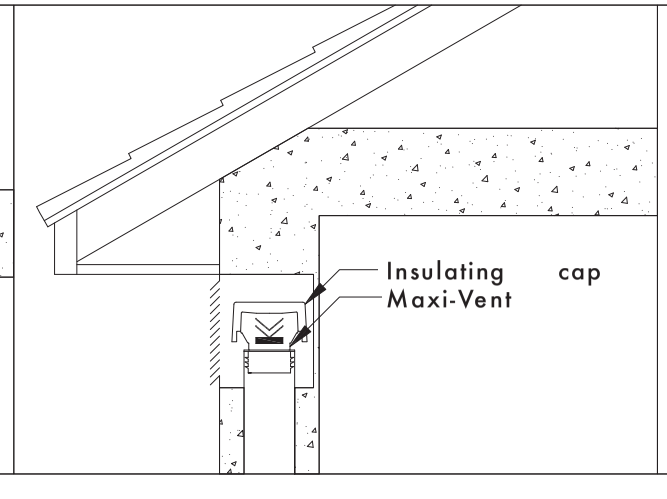

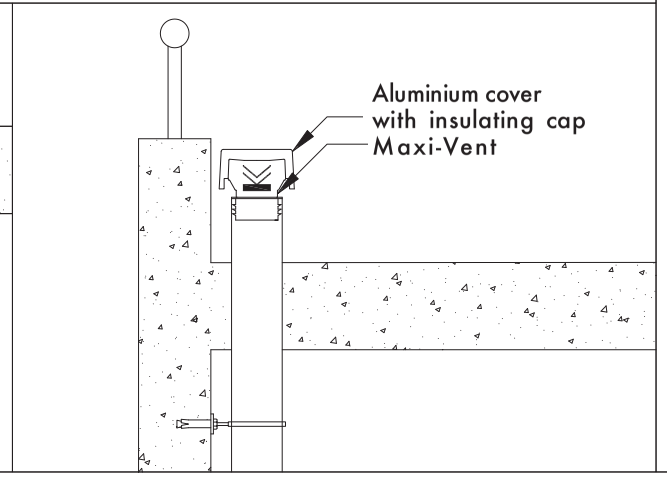

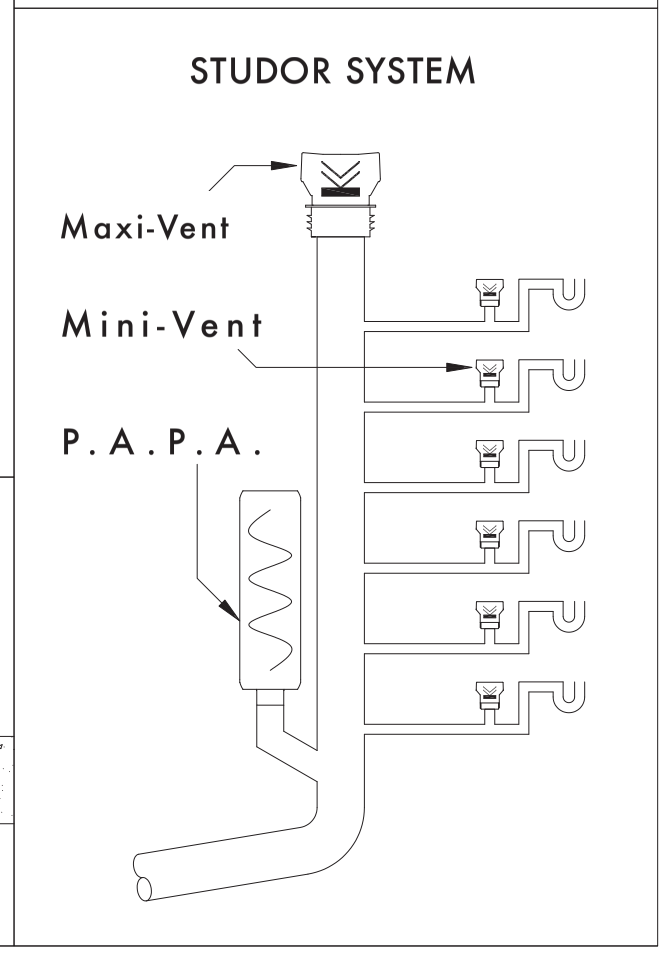

STUDOR®
INVENTIVE TECHNOLOGY
SINCE 1975

www.studor.net